Ventilador de Refuerzo para Secadoras

Ventilación Residencial **Ventilación**

Los ventiladores de refuerzo del secador VK PS aseguran un funcionamiento eficiente y confiable. El interruptor de presión preinstalado permite que el ventilador VK PS funcione cuando detecta que la secadora está encendida. El controlador activa el ventilador hasta que la secadora se haya detenido. Los ventiladores están equipados con un impulsor centrífugo curvado hacia atrás, que evita que la pelusa se atasque en el ventilador. Los ventiladores son impulsados por un potente motor de rotor externo sellado con cojinetes de por vida y protección térmica. Esta poderosa combinación permite que el VK PS brinde un rendimiento de flujo de aire excepcional incluso en conductos largos. La carcasa de los ventiladores está hecha de plástico resistente a los rayos UV de alta calidad (plástico certificado UL94). Los ventiladores están especialmente diseñados para una instalación simple y años de operación sin mantenimiento.

Características:

- Ventiladores en línea de grado comercial/residencial 100% de velocidad controlable
- Cumple con la cláusula 12 del estándar
- CSA C22.2 No.113 para ventiladores de extracción para secadoras
- Rotor externo de alto rendimiento, motor / impulsor, energéticamente eficiente y operación silenciosa
- Incluye rodamientos lubricados permanentemente libres de mantenimiento
- Fácil de instalar
- Aplicaciones de alta presión
- Carcasa de acero laminado en frío pintado
- Incluye Switch Sensor de Presión de Aire
- Temperatura de funcionamiento de -10°C a +80 °C

Dimensiones:

- Tamaños de 4", 5" y 6" de diámetro

Materiales y Acabados:

- Cuerpo fabricado en plástico resistente a los rayos UV (Plástico certificado UL94)

Ninguna parte de este documento podrá ser reproducida o retransmitida de cualquier forma, siendo estas: electrónicas o mecanografiadas; incluyendo fotocopiado, grabado y/o cualquier sistema de alojamiento de información sin previo permiso de INNES AIRE S.A. DE C.V.

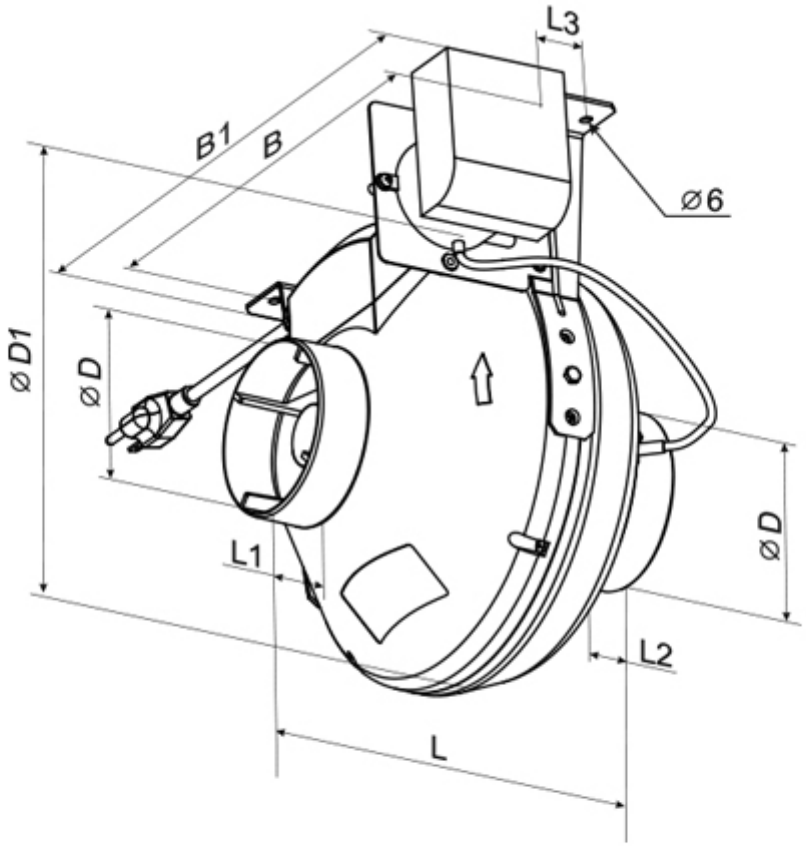

MODELO	DIMENSIONE (pulgadas)								PESO
	ØD	ØD1	B	B1	L	L1	L2	L3	(lbs)
VK 100 PS	3 15/16"	9 13/16"	10 5/8"	13 3/8"	9 1/16"	1 3/16"	1 1/16"	1	4.7
VK 125 PS	4 15/16"	9 13/16"	10 5/8"	13 3/8"	8	1 3/16"	1 1/16"	1	4.9
VK 150 PS	5 7/8"	11	12 3/16"	13 3/8"	11 1/4"	1 3/16"	1 3/16"	1	5.7

Ninguna parte de este documento podrá ser reproducida o retransmitida de cualquier forma, siendo estas: electrónicas o mecanografiadas; incluyendo fotocopiado, grabado y/o cualquier sistema de alojamiento de información sin previo permiso de INNES AIRE S.A. DE C.V.

Diagrama de Instalación:

1. Remover los tornillos de ambos lados de la carcasa, instalar los soportes de montaje y apretar los tornillos alineándolos con los orificios de los soportes y con los de la carcasa.
2. Marcar los orificios en la pared para taladrar.
3. Perforar los orificios en la pared o en el techo para colocar los taquetes.
4. Ajustar el ventilador con los tornilos.
5. Conectar los ductos de aire con el diámetro correspondiente del ventilador.

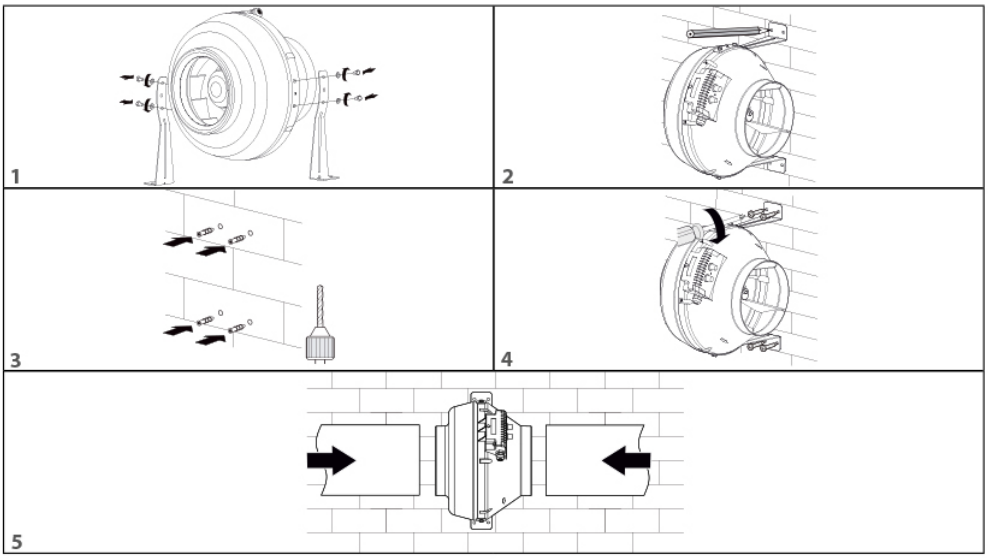

Ninguna parte de este documento podrá ser reproducida o retransmitida de cualquier forma, siendo estas: electrónicas o mecanografiadas; incluyendo fotocopiado, grabado y/o cualquier sistema de alojamiento de información sin previo permiso de INNES AIRE S.A. DE C.V.